DASSAULT SYSTEMES

SOLIDWORKS

PROGRAM SOLIDWORKS EDUCATION

„Dzięki współpracy z partnerami i programowi praktyk zawodowych program SolidWorks **ułatwia studentom** efektywną naukę na studiach oraz przygotowuje ich do pracy w branży inżynierii przemysłowej."

– Al Gomez, instruktor inżynierii
Sun Prairie High School, USA

„Po wdrożeniu programu SolidWorks do studiowania na kierunkach technicznych w naszej szkole zgłosiło się dwukrotnie więcej chętnych."

– Ragnar Sand, kierownik zespołu w szkole średniej De la Gardie, Szwecja

PRZYGOTOWANIE UCZNIÓW I STUDENTÓW DO NAUKI W SZKOLE WYŻSZEJ LUB ROZPOCZĘCIA PRACY ZAWODOWEJ

Stworzony przez trenerów i specjalistów branżowych program SolidWorks stanowi fundament dla kolejnych kroków w życiu uczniów i studentów. Bez względu na to, czy zdecydują się na kontynuację nauki w szkole wyższej czy na rozpoczęcie kariery zawodowej, będą doskonale przygotowani. — Mając za sobą pracę w produkcji, zdaję sobie sprawę, jak ważne jest wykorzystanie przez uczniów i studentów parametrycznego oprogramowania 3D — objaśnia Scott Gutschow, instruktor w dziedzinie inżynierii i technologii w szkole średniej Bay Port High School. — Stanowi ono połączenie zajęć szkolnych ze zdobywaniem praktycznego doświadczenia.

W ramach programu SolidWorks Certification Program oferowane są również uznawane w branży egzaminy kompetencyjne z projektowania potwierdzające przed potencjalnymi pracodawcami umiejętności studentów w dziedzinie oprogramowania CAD.

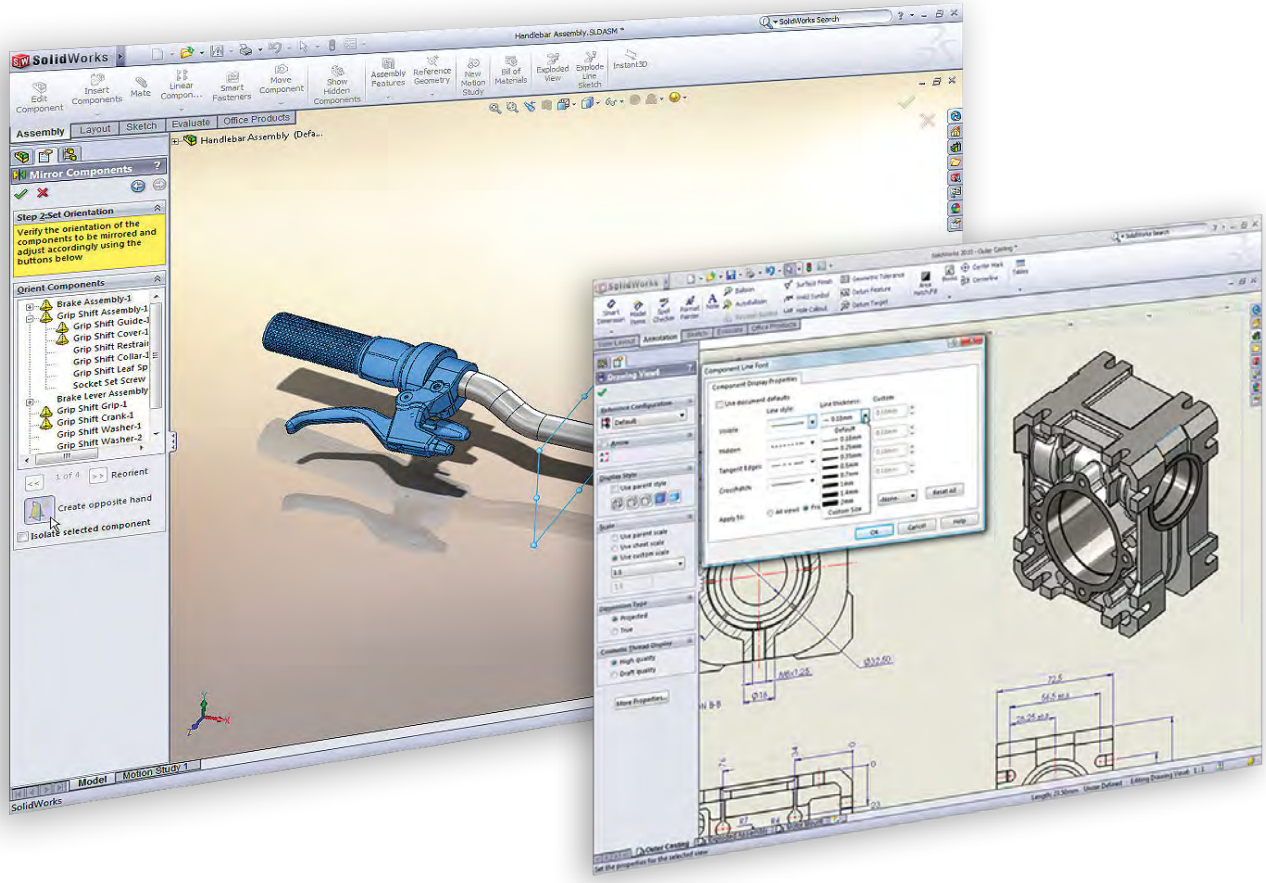

Oprogramowanie SolidWorks to same zalety dla studentów i kadry naukowej:

- Kompleksowy zestaw narzędzi pomocnych na każdym etapie procesu projektowania
- Łatwe w użyciu poradniki i przewodniki tworzenia niestandardowych kursów
- Ćwiczenia projektowe obejmujące projektowanie, modelowanie i wizualizację
- Światowa sieć społeczności aktywnych użytkowników obejmująca ponad 1,9 mln specjalistów w dziedzinie oprogramowania CAD
- Oprogramowanie wykorzystywane przez ponad 25 tys. instytucji edukacyjnych, w tym 87% najbardziej cenionych uczelni technicznych
- Szkolenie utworzone przez trenerów i specjalistów branżowych
- Dostęp poza salą lekcyjną
- Przewaga konkurencyjna na rynku pracy dzięki programowi certyfikacyjnemu SolidWorks Certification Program

PROJEKTOWANIE 3D I NIE TYLKO — KOMPLEKSOWE ROZWIĄZANIE DO PROJEKTOWANIA PRODUKTÓW

Oprogramowanie SolidWorks to nie tylko rysunki i modele. Dzięki wbudowanym narzędziom symulacyjnym studenci mogą testować swoje projekty na każdym etapie procesu ich opracowywania, sprawdzać ich działanie i optymalizować wydajność bez konieczności budowania fizycznych prototypów.

Aplikacje SolidWorks oferują studentom wszystkie narzędzia potrzebne do badania i optymalizacji rozwiązań projektowych w dziedzinie tworzyw sztucznych, układów kabli elektrycznych i zrównoważonego projektowania. Umożliwiają one identyfikację potencjalnych usterek powstających w procesie projektowania form, materiałów z tworzyw sztucznych i przetwarzania, a także tworzenie projektów elektrycznych produktów i systemów, analizę wpływu projektowanych rozwiązań na środowisko, ocenę materiałów, procesów produkcyjnych i mechanizmów transportu w celu optymalizacji ogólnej trwałości produktów oraz ich „śladu węglowego".

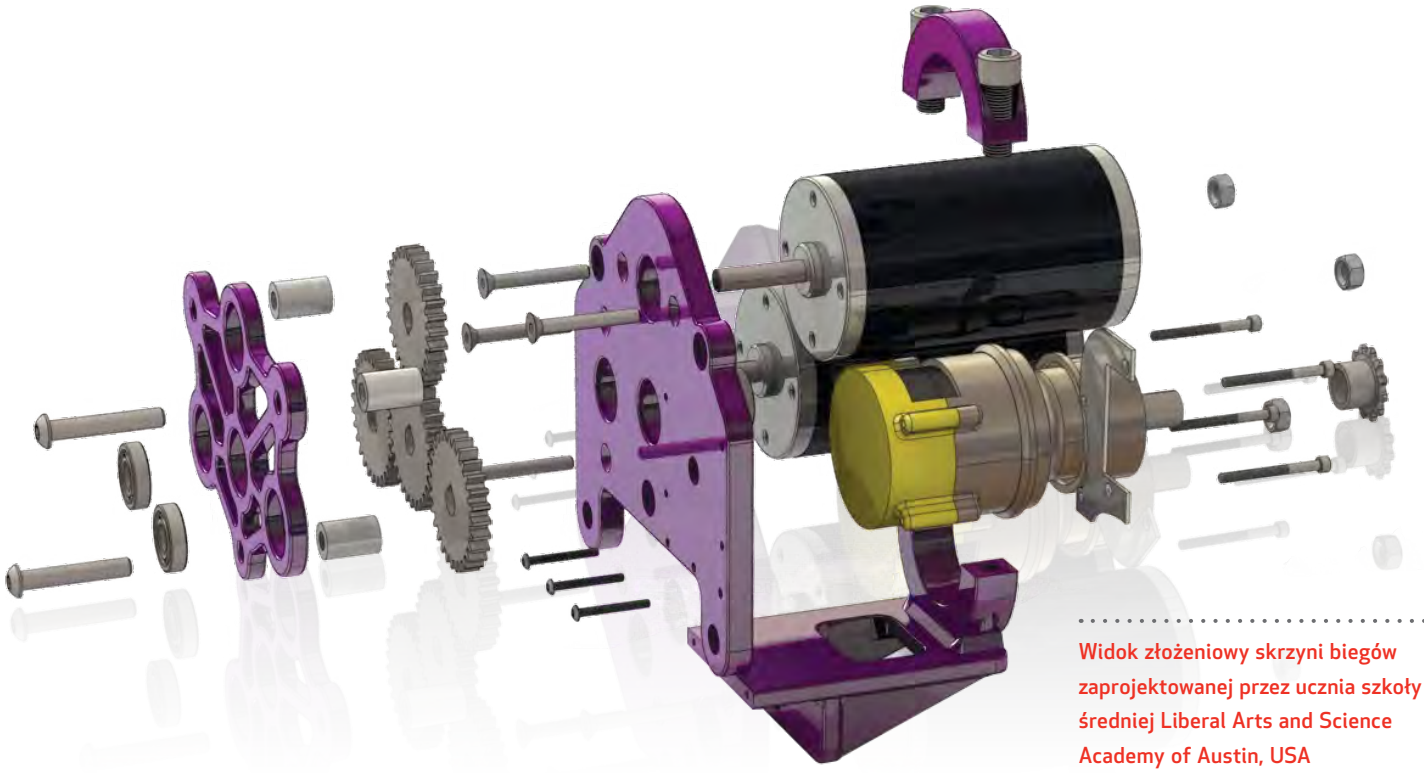

Widok złożeniowy skrzyni biegów zaprojektowanej przez ucznia szkoły średniej Liberal Arts and Science Academy of Austin, USA

Dostęp do szerokiej gamy szkoleń wspomagających kreatywność i innowacyjność:

- *Podręcznik dla instruktorów CAD* z planami lekcji
- Podręczniki techniczne
- Projekty
- Rysunek techniczny przeznaczony do tworzenia wizualizacji
- Narzędzia oceny
- Blog trenera, społeczność internetowa, newsletter

OPROGRAMOWANIE SOLIDWORKS UŁATWIA ZARZĄDZANIE LICENCJONOWANIEM APLIKACJI

Licencjonowanie oprogramowania CAD wśród studentów pracujących zdalnie i w wielu lokalizacjach może stanowić spore wyzwanie. SolidWorks Education Program eliminuje te potencjalne problemy. Elastyczna oferta rozwiązań licencyjnych, które charakteryzuje łatwość wdrożenia i zarządzania, obejmuje następujące elementy:

- Pakiety dostępu w klasie obejmujące do 500 użytkowników, zajęcia szkoleniowe i wydziałową pomoc techniczną
- Egzaminy certyfikacyjne i zestawy projektowe dla studentów
- Zdalny dostęp umożliwiający pracę studentów z dowolnego miejsca i o dowolnym czasie
- Lokalna pomoc techniczna dostępna u dystrybutorów VAR SolidWorks
- Zasoby sieciowe obejmujące blogi internetowe, fora i ponad 200 lokalnych grup użytkowników SolidWorks

SolidWorks Education Program obejmuje narzędzia projektowe 3D, szkolenia i pomoc społeczności użytkowników niezbędne do odnoszenia sukcesów przez studentów. Informacje o SolidWorks Education Program są dostępne telefonicznie u dystrybutorów VAR SolidWorks oraz na stronie **www.solidworks.com/education**.

Roboty humanoidalne zaprojektowane w firmie Aldebaran Robotics, Francja

Oprogramowanie SolidWorks przygotowuje studentów do pracy w każdej branży

Oprogramowanie SolidWorks umożliwia inżynierom i projektantom z każdej branży spełnienie oczekiwań dotyczących tworzenia nowatorskich produktów najwyższej jakości w krótszym czasie i po niższych kosztach.

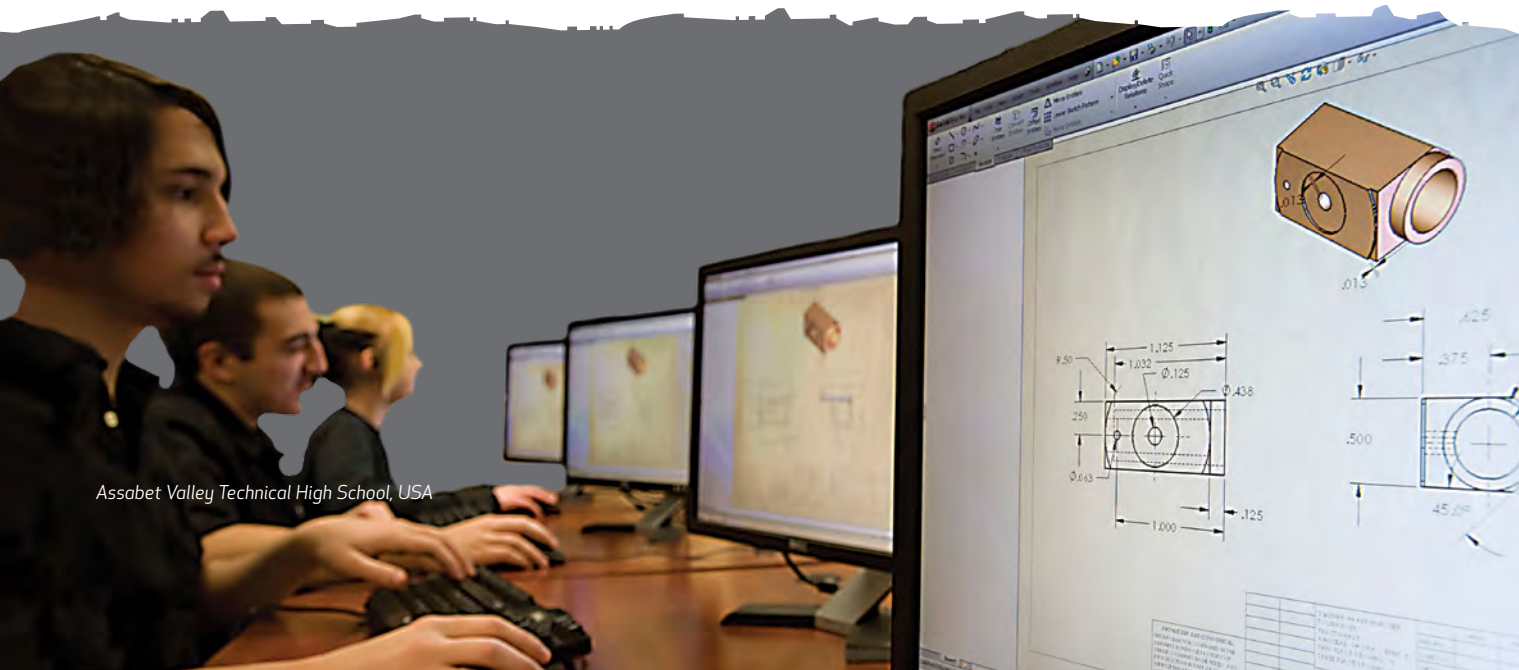

Assabet Valley Technical High School, USA

WIELOFUNKCYJNA I ŁATWA W UŻYCIU TECHNOLOGIA 3D CAD – DOSKONAŁA OFERTA DLA STUDENTÓW

SolidWorks® Education Program obejmuje wszystkie najnowsze technologie 3D CAD w ramach jednego, łatwego do opanowania pakietu. Dzięki merytorycznie wartościowym i atrakcyjnym zajęciom studenci odkryją nieznane im wcześniej zagadnienia techniczne i poznają metody ich stosowania, rozwijając jednocześnie umiejętności rozwiązywania problemów.

Program SolidWorks umożliwia również wykorzystanie dotychczas przyswojonej wiedzy. Studenci zastosują zasady geometrii i fizyki w rzeczywistych produktach i projektach, a następnie poznają wpływ takich czynników jak ciśnienie, tarcie i przyspieszenie. A wszystko to z wykorzystaniem wielofunkcyjnego oprogramowania z prostym, intuicyjnym interfejsem użytkownika.

Oprogramowanie SolidWorks ułatwia realizację złożonych zadań na każdym etapie procesu projektowania i umożliwia studentom rozwijanie umiejętności i wiedzy wymaganej do odnoszenia sukcesów na rynku pracy.

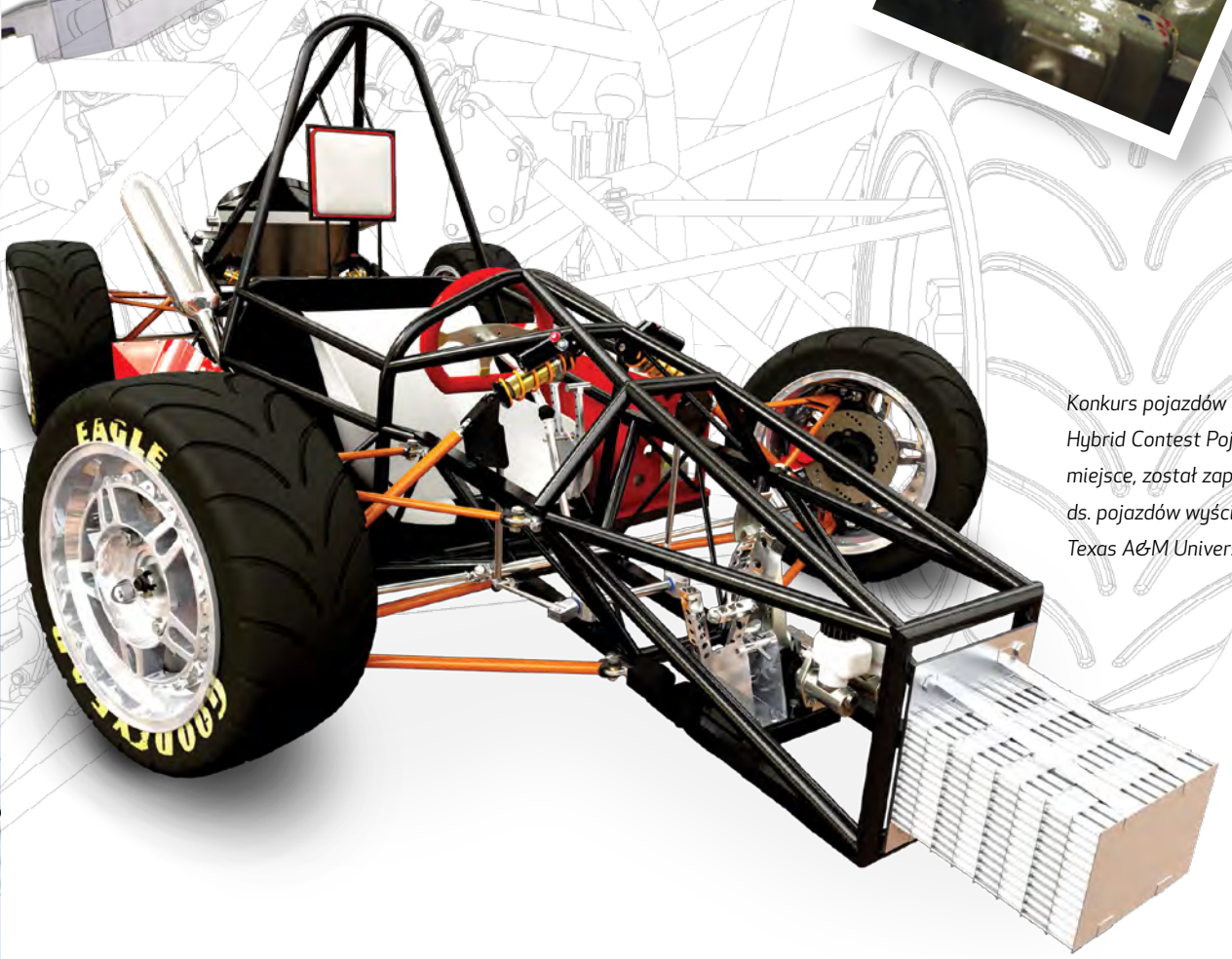

Konkurs pojazdów hybrydowych Formula Hybrid Contest Pojazd, który zajął pierwsze miejsce, został zaprojektowany przez zespół ds. pojazdów wyścigowych na uniwersytecie Texas A&M University, USA

www.solidworks.com/education

Siedziba główna

Dassault Systèmes SolidWorks Corp.
175 Wyman Street
Waltham, MA 02451 USA
Telefon: +1-781-810-5011
E-mail: generalinfo@solidworks.com

Biuro lokalne

SolidWorks Deutschland GmbH
Joseph-Wild-Str. 20
81829 München
Niemcy
Telefon: +49 89 960 948 - 400
E-mail: infopoland@solidworks.com

Centrala w Europie

SolidWorks Europe SARL
53 Avenue de l'Europe
13090 Aix-en-Provence
Francja
Telefon: +33-(0)4-13-10-80-22
E-mail: infoeurope@solidworks.com

Centrala w Japonii

SolidWorks Japan K.K.
Pier City Shibaura Bldg
3-18-1 Kaigan Minato-ku
Tokio 108-0022 Japonia
Telefon : +81-3-5442-4001
E-mail: info@solidworks.co.jp

Centrala w Azji/Regionie Pacyfiku

Dassault Systèmes Singapore Pte. Ltd.
9 Tampines Grande, #06-13
Singapur 528735
Telefon: +65-6511-7988
E-mail: infoap@solidworks.com

Centrala w Ameryce Łacińskiej

Dassault Systèmes do Brasil Ltd.
Rua Quintana, 887 – 5º. and - conj. 52
São Paulo, SP
04569-011 Brazylia
Telefon: +55-11-3816-4150
E-mail: infola@solidworks.com

Przykładowy pojazd zaprojektowany przez studentów z University of Huddersfield, Wielka Brytania

SolidWorks jest zastrzeżonym znakiem towarowym Dassault Systèmes SolidWorks Corporation. Pozostałe nazwy firm i produktów są znakami towarowymi ich właścicieli. ©2013 Dassault Systèmes. Wszelkie prawa zastrzeżone. EDUMKHSPLK0213

SOLIDWORKS